DATENBLATT WIPPE SALI 4

Ausschreibungstext | Artikelnummer: 51 2515 402

MATERIALIEN | LIEFERUMFANG

Komplett vormontierte Wippe

Wippbalken:	Edelstahl, V2A
Ständer:	Edelstahl, V2A mit Welle aus Edelstahl und Kunststoffbuchsen
Griffe:	Edelstahl, V2A, mit EPDM Kautschukkugeln, 8 Stück
Sitze:	EPDM Kautschuk mit Stahleinlage, 4 Stück

TECHNISCHE INFORMATIONEN

Gerätemaße:	
Hauptmaß:	3530 x 460 mm
Höhe:	1095 mm
Gewicht:	106 kg
Belastbarkeit:	gem. normativer Anforderung
Gesamtmaß größtes Teil:	3530 x 480 x 1545 mm
Schwerstes Teil:	97 kg
Max. freie Fallhöhe:	1450 mm
Aufprallfläche:	14,00 m²
Bedarf Fallschutzplatten:	15,00 m²
Bedarf Rasengitter:	18,00 m²
Empfohlener Boden:	Sand, Kies, Holzschnitzel, synth. Fallschutz

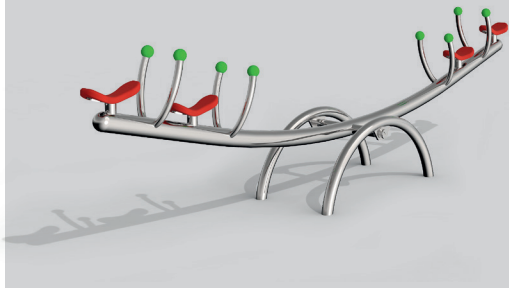

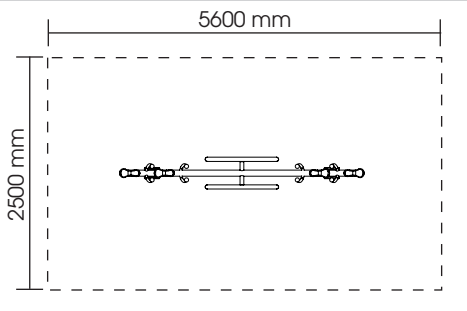

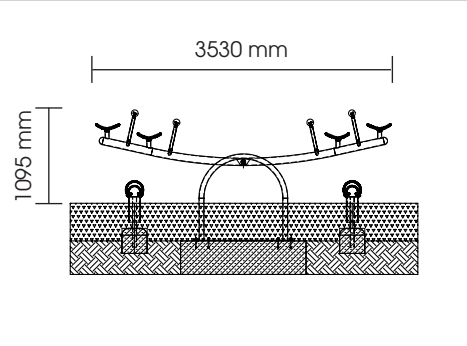

MONTAGE

Anzahl Fundamente: 1 zzgl. 2 Fundamente für Wippendämpfer

Modifikation der Einbautiefe möglich (Sonderanfertigung)

Wippendämpfer müssen einbetoniert werden.

Einbau gemäß unserer detaillierten Montageanleitungen, siehe www.stilum.com

stilum GmbH Gewerbegebiet Larsheck | D-56271 Kleinmaischeid | Tel. +49 (0) 2689 92790-0 | info@stilum.de | www.stilum.com

Stand: 24.05.2024 | Technische Änderungen und Produktmodifikationen vorbehalten