# DATENBLATT SCHAUKEL PATIS 1 ROBINIE

Ausschreibungstext | Artikelnummer: 51 2012 601

## MATERIALIEN | LIEFERUMFANG

Schaukel zur Montage vor Ort, Schaukelbalken und Schaukelketten müssen befestigt werden

| | |
|---|---|
| Standpfosten: | Robinie, mit Pfostenschuh aus Edelstahl, 2 Stück |
| Schaukelbalken: | Edelstahl, V2A, 1 Stück |
| Schaukelsitz: | EPDM Kautschuk mit Stahleinlage, 1 Stück |
| Ketten: | Edelstahl, Länge: 1,80 m, 2 Stück |

## TECHNISCHE INFORMATIONEN

| | |
|---|---|
| Gerätemaße: | |
| Hauptmaß: | 2300 x 200 mm |
| Höhe: | 2680 mm |
| Gewicht: | 150 kg |
| Belastbarkeit: | gem. normativer Anforderung |
| Gesamtmaß größtes Teil: | 300 x 300 x 3125 mm |
| Schwerstes Teil: | 66 kg |
| Max. freie Fallhöhe: | 1400 mm |
| Fallschutzbedarf | |
| Aufprallfläche: | 13,65 m² |
| Bedarf Fallschutzplatten: | 14,00 m² |
| Bedarf Rasengitter: | 14,00 m² |
| Empfohlener Boden: | Sand, Kies, Holzschnitzel, synth. Fallschutz |

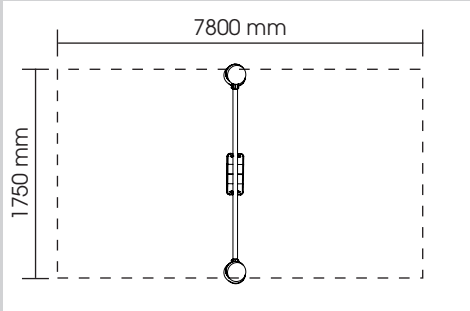


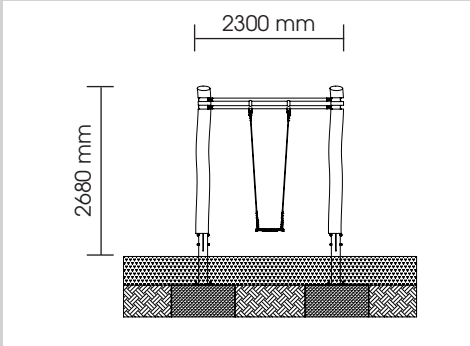


## MONTAGE

Anzahl Fundamente: 2

Modifikation der Einbautiefe möglich (Sonderanfertigung)

Einbau gemäß unserer detaillierten Montageanleitungen, siehe www.stilum.com

Bitte beachten Sie die Materialhinweise in der Montage- und Wartungsanleitung.

**stilum GmbH** Gewerbegebiet Larsheck | D-56271 Kleinmaischeid | Tel. +49 (0) 2689 92790-0 | info@stilum.de | www.stilum.com

*Stand: 28.06.2024 | Technische Änderungen und Produktmodifikationen vorbehalten*