DATENBLATT GROSSSPIELGERÄT GRAVIS 2A

Ausschreibungstext | Artikelnummer: 51 5519 421

MATERIALIEN | LIEFERUMFANG

Vormontiertes Klettergerät, finale Montage vor Ort

Turm:	Edelstahlrohre, V2A, mit Stahlplateau mit Ortseinbau aus EPDM Granulat, sowie Dach aus HDPE Platte, 2 Stück
Gestell:	Edelstahl, V2A, 6 Stück
Kletternetz:	Herkulestau/Kunststoff, 1 Stück
Kugelaufstieg:	Edelstahl, V2A, mit 4 Kugeln aus EPDM Granulat, 1 Stück
Hangelbogen:	Edelstahl, V2A, mit 12 Abdeckkappen aus Kunststoff, 1 Stück
Kletterwand:	Edelstahl, V2A mit 2 HDPE Platten, 1 Stück
Wackelbrücke:	Herkulestau/Kunststoff/Holz, 1 St.
Barrenrutsche:	Edelstahl, V2A, 1 Stück
Rutsche:	Edelstahl, V2A, 1 Stück
Abdeckkappen:	Kunststoff, 2 Stück
Dekokugel:	EPDM Granulat, 4 Stück
Bodenplatten:	Stahl, gestrichen

MONTAGE

Anzahl Fundamente:	10

Einbau gemäß unserer detaillierten Montageanleitungen, siehe www.stilum.com

TECHNISCHE INFORMATIONEN

Gerätemaße:	
Hauptmaß:	4250 x 9500 mm
Höhe:	3320 mm
Gewicht:	880 kg
Belastbarkeit:	gem. normativer Anforderung
Gesamtmaß größtes Teil:	2550 x 700 x 3500
Schwerstes Teil:	185 kg
Max. freie Fallhöhe:	2200 mm
Aufprallfläche:	71,34 m²
Bedarf Fallschutzplatten:	mind. 80,25 m² (□85,50 m²)
Bedarf Rasengitter:	92,00 m²
Empfohlener Boden:	Sand, Kies, Holzschnitzel, synth. Fallschutz

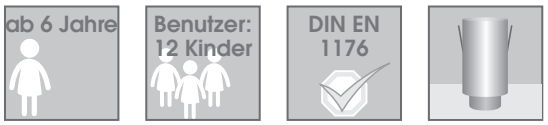

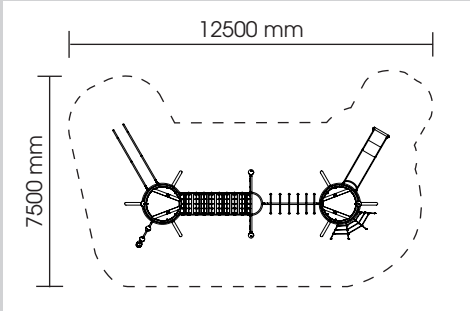

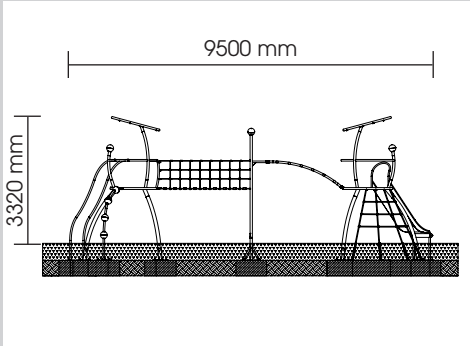

stilum GmbH Gewerbegebiet Larsheck | D-56271 Kleinmaischeid | Tel. +49 (0) 2689 92790-0 | info@stilum.de | www.stilum.com

Stand: 01.08.2024 | Technische Änderungen und Produktmodifikationen vorbehalten