DATENBLATT CROSSTRAINER

Ausschreibungstext | Artikelnummer: 55 1012 401

Um Beine und Po zu straffen ist ein Crosstrainer genau das richtige Trainingsgerät. Regelmäßiges Training auf dem Crosstrainer von stilum kräftigt alle Muskelgruppen und ermöglicht eine kontinuierliche Verbesserung der Kondition.

MATERIALIEN | LIEFERUMFANG

Komplett vormontiertes Fitnessgerät

Rohrgestell:	Edelstahl, V2A, mit 2 Kugeln aus EPDM Granulat
Abschluss:	Kugeln aus EPDM Kautschuk, 2 Stück
Pedale:	Edelstahl, V2A, mit Ortseinbau aus EPDM Granulat, 2 Stück
Schwungrad:	Stahl, lackiert, mit Kugellagerung, 2 Stück
Bodenplatte:	Stahl, gestrichen
Instruktionstafel:	Edelstahl, Aludibond, 1 Stück

TECHNISCHE INFORMATIONEN

Gerätemaße:	
Hauptmaß:	2180 x 670 mm
Höhe:	2060 mm
Gewicht:	210 kg
Belastbarkeit:	gem. normativer Anforderung
Max. freie Fallhöhe:	–
Bewegungsfläche:	18,20 m²
Bedarf Fallschutzplatten:	19,25 m²
Bedarf Rasengitter:	24,00 m²
Empfohlener Boden:	Rasen, synth. Fallschutz

MONTAGE

Anzahl Fundamente: 1

Modifikation der Einbautiefe möglich (Sonderanfertigung)

Einbau gemäß unserer detaillierten Montageanleitungen, siehe www.stilum.com

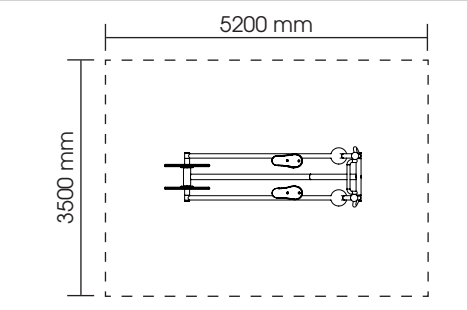

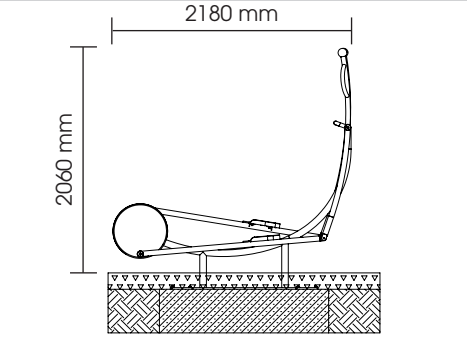

stilum GmbH Gewerbegebiet Larsheck | D-56271 Kleinmaischeid | Tel. +49 (0) 2689 92790-0 | info@stilum.de | www.stilum.com

Stand: 22.08.2024 | Technische Änderungen und Produktmodifikationen vorbehalten