DATENBLATT FEDEROBJEKT ALTUS 1 BLÜTE

Ausschreibungstext | Artikelnummer: 51 3020 403

MATERIALIEN | LIEFERUMFANG

Komplett vormontiertes Federspielgerät

Rohrgestell:	Edelstahl, V2A, mit Kugel aus EPDM Kautschuk, 1 Stück
Feder:	Drehfeder aus Stahl mit Gummieinlage, 1 Stück
Blütensitz:	EPDM Kautschuk mit Stahleinlage, 1 Stück
Fundamenthocker:	Stahl, verzinkt

TECHNISCHE INFORMATIONEN

Gerätemaße:	
Hauptmaß:	740 x 460 mm
Höhe:	952 mm
Gewicht:	25 kg
Belastbarkeit:	gem. normativer Anforderung
Gesamtmaß größtes Teil:	740 x 500 x 1450 mm
Schwerstes Teil:	25 kg
Max. freie Fallhöhe:	500 mm
Aufprallfläche:	6,64 m²
Bedarf Fallschutzplatten:	7,50 m²
Bedarf Rasengitter:	9,00 m²
Empfohlener Boden:	Rasen, Sand, Kies, Holzschnitzel, synth. Fallschutz

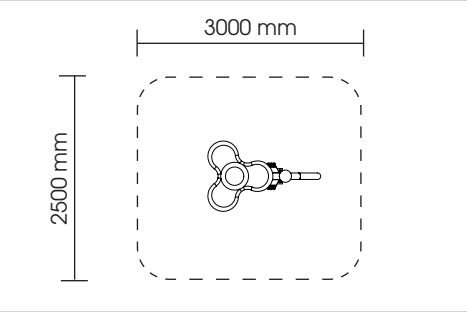

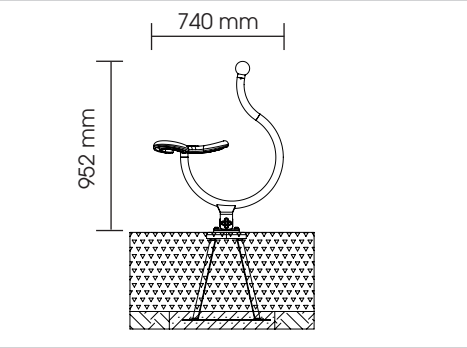

MONTAGE

Anzahl Fundamente: 1

Modifikation der Einbautiefe möglich (Sonderanfertigung)

Einbau gemäß unserer detaillierten Montageanleitungen, siehe www.stilum.com

stilum GmbH Gewerbegebiet Larsheck | D-56271 Kleinmaischeid | Tel. +49 (0) 2689 92790-0 | info@stilum.de | www.stilum.com

Stand: 17.05.2024 | Technische Änderungen und Produktmodifikationen vorbehalten