DATENBLATT ROTATIONSTRAINER

Ausschreibungstext | Artikelnummer: 55 1312 401

Dem ganzheitlichen Trainingsansatz entsprechend, werden beim Rotationstrainer alle Muskeln des Oberkörpers sowie der Oberschenkel angesprochen. Insbesondere die seiltliche Bauchmuskulatur wird auftrainiert. Je nach rotatorisch wirkenden Muskelgruppen nehmen Sie die entsprechende Anzahl von Gewichten, die über eine Führungsschiene nach oben bewegt werden.

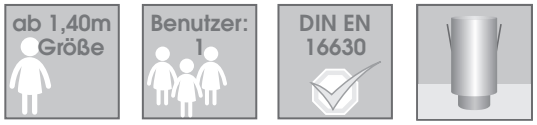

MATERIALIEN | LIEFERUMFANG

Vormontiertes Fitnessgerät

Rohrgestell:	Edelstahl, V2A
Gewichte:	Ø 270 mm mit Abstandhalter aus EPDM Kautschuk, 4 kg-Scheibe 4 Stück, 6 kg-Scheibe 2 Stück
Standfläche:	Stahl beschichtet mit EPDM Granulat, 2 Stück
Bodenplatte:	Stahl, gestrichen
Instruktionstafel:	Edelstahl, Aludibond, 1 Stück

TECHNISCHE INFORMATIONEN

Gerätemaße:	
Hauptmaß:	1600 x 1210 mm
Höhe:	1950 mm
Gewicht:	110 kg
Belastbarkeit:	gem. normativer Anforderung
Max. freie Fallhöhe:	–
Bewegungsfläche:	15,90 m²
Bedarf Fallschutzplatten:	20,25 m²
Bedarf Rasengitter:	25,00 m²
Empfohlener Boden:	Rasen, synth. Fallschutz

MONTAGE

Anzahl Fundamente: 1

Einbau gemäß unserer detaillierten Montageanleitungen, siehe www.stilum.com

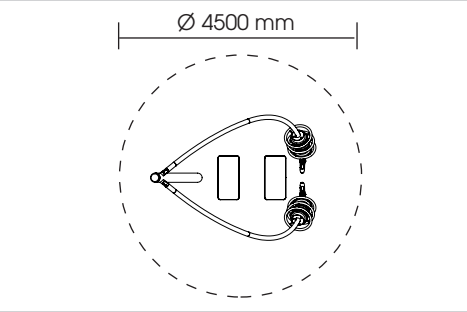

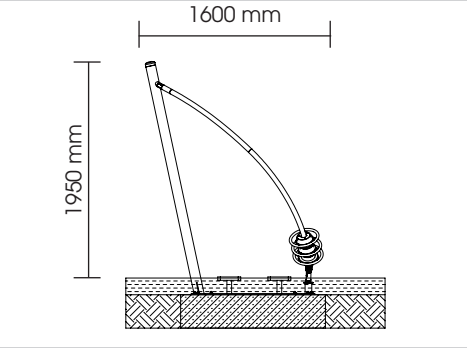

stilum GmbH Gewerbegebiet Larsheck | D-56271 Kleinmaischeid | Tel. +49 (0) 2689 92790-0 | info@stilum.de | www.stilum.com

Stand: 22.08.2024 | Technische Änderungen und Produktmodifikationen vorbehalten