DATENBLATT MULTIFUNKTIONSTRAINER BASIC

Ausschreibungstext | Artikelnummer: 55 1009 402

MATERIALIEN | LIEFERUMFANG

Vormontiertes Fitnessgerät

Rohrgestell:	Edelstahl, V2A
Rohrabschluss:	Kugeln aus EPDM Granulat, 2 Stück
Griffabschluss:	Kugeln aus EPDM Kautschuk, 10 Stück
Bodenplatten:	Stahl, gestrichen
Instruktionstafel:	Edelstahl, Aludibond, 1 Stück

TECHNISCHE INFORMATIONEN

Gerätemaße:	
Hauptmaß:	900 x 1150 mm
Höhe:	2210 mm
Gewicht:	95 kg
Belastbarkeit:	gem. normativer Anforderung
Gesamtmaß größtes Teil:	1000 x 1150 x 2660 mm
Schwerstes Teil:	95 kg
Max. freie Fallhöhe:	2000 mm
Bewegungsfläche:	25,75 m²
Bedarf Fallschutzplatten:	27,50 m²
Bedarf Rasengitter:	30,00 m²
Empfohlener Boden:	Sand, Holzschnitzel, Kies, synth. Fallschutz

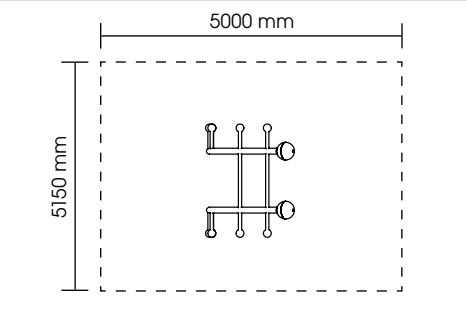

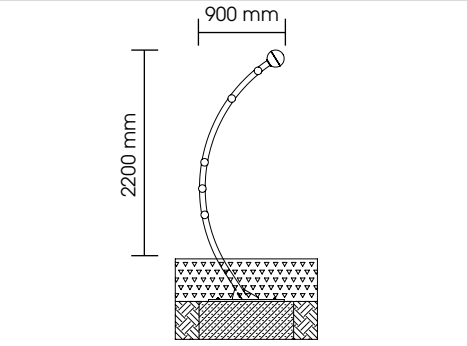

MONTAGE

Anzahl Fundamente: 1

Modifikation der Einbautiefe möglich (Sonderanfertigung)

Einbau gemäß unserer detaillierten Montageanleitungen, siehe www.stilum.com

stilum GmbH Gewerbegebiet Larsheck | D-56271 Kleinmaischeid | Tel. +49 (0) 2689 92790-0 | info@stilum.de | www.stilum.com

Stand: 21.03.2023 | Technische Änderungen und Produktmodifikationen vorbehalten